創立35周年記念大会

第3回旭丘ゴールデンカップ2016

ASAHI F.C.
ISHIKAWA SINCE 1982

SINCE.1982
ASAHIGAOKA
SOCCER

日時　平成28年5月4日(水)・5日(木)
会場　松任総合運動公園　多目的グラウンド
主催　旭丘フットボールクラブ
後援　北國新聞社
　　株式会社　あさがおテレビ

大　会　役　員

大会会長	代　表	宮本　勲
大会副会長	総監督	掛上　正則
大会委員長	保護者会会長	大西　嘉和
顧　問		高松　喜与志
顧　問		佐々木　はじめ

運営委員	本田　昇	
	山岸　伸幸	
	中村　吉克	
	藤田　圭治	
	上田　政明	
	近藤 勇二郎	
	喜多 淳平	潟見　裕子
	大場　雅恵	森　美絵
	中村　優貴	寺下　利映子
	俵谷　かおり	多葉田　智夏
	喜多　瞳	山下　由美
	長谷川　信子	中嶋　康絵

大会事務局	大西　嘉和
	中野　さおり

式　次　第

【開会式】

スケジュールの関係で行いません。

【閉会式】

日　時　　平成28年5月5日（木）15:30～

会　場　　松任総合運動公園　多目的グラウンド

1. 選手整列
2. 成績発表
3. 表彰
4. 大会講評
5. 選手解散

第1回　ゴールデンカップ

優勝 旭丘フットボールクラブ

準優勝 吉川フットボールクラブ

IKESPOカップ

優勝 クレセールFC

準優勝 松任中央サッカースポーツ少年団

第2回　ゴールデンカップ

優勝 旭丘フットボールクラブ

準優勝 大虫サッカースポーツ少年団

IKESPOカップ

優勝 美川FCジュニア

準優勝 松任中央サッカースポーツ少年団

大　会　要　項

１．大会趣旨

旭丘フットボールクラブ（以下旭丘FC）と友好チームが中心となって、
旭丘FCが大会を開催し、子ども達にサッカーを通して様々な方と親睦を深め、
仲間と共にサッカーを楽しむことを目的とする。
U-12の友好戦として、友好の深い県内外のチームを招待し、
よりレベルの高い競技を目指すとともに、選手相互の親睦、交流を図る。

２．開催期日

平成28年5月4日（水）・5日（木）

３．会場

松任総合運動公園　多目的グラウンド

４．大会組織

主　催　旭丘フットボールクラブ
後　援　北國新聞社
　　あさがおテレビ
協　賛　IKESPO金沢

５．参加資格

１）U-12チーム（6年生以下のチーム）とする。
２）出場選手は、スポーツ安全保険に加入済みである。

６．競技規則

日本サッカー協会「サッカー競技規則」による。
但し、以下の事項については本大会において別に定める。
１）使用ボール　４号亀甲型サッカーボール
２）競技時間　　３０分（15-3-15min）
　　但しゴールデンカップトーナメント決勝戦が同点の場合のみ、PK戦（3人）
３）エントリー数　エントリー数は特に制限しない。
４）選手交代　　エントリーメンバー内で自由な交代。
５）競技場　　ピッチサイズ： 縦６８ｍ×横５０ｍ
　　（但し、グラウンドの事情により変更する場合もある）
　　ペナルティーエリア：ゴールライン上、ゴールポスト外側に１２ｍ、
　　その地点からゴールラインに直角に１２ｍ
　　ゴールエリア：ゴールライン上、ゴールポスト外側に４ｍ、
　　その地点からゴールラインに直角に４ｍ
　　センターサークル：半径７ｍ
　　ペナルティマーク：８ｍ
　　ペナルティアーク：半径７ｍの半円弧
　　フリーキック時の壁との距離：７ｍ
　　コーナーアーク：１ｍ
　　ゴール： 少年用ゴールを使用する。
６）審判　　２人制とする。スケジュール表に沿って主審と副審を割り振る。
　　（ゴールデンカップ決勝戦のみ、本部担当にて３人制とする。）

７．試合方法

１）８人制サッカー
予選は、参加１７チームを４ブロックに分けて予選リーグ戦を行う。
各リーグの２位までの８チームが決勝トーナメントを行い順位を決定する。
なお、トーナメントで同点の場合、PK戦により、勝敗を決定する。

ア）予選リーグ
順位は「勝ち ３点」、「引き分け １点」、「負け ０点」の合計点数で決定する。
なお、同点の場合は、次の順序により順位を決定する。
１．得失点差　２．総得点数　３．当該チームの勝敗　４．当該チームのPK戦
イ）トーナメント
決勝トーナメントは１位から３位を決定する。（３位決定戦あり）
同点の場合は、ＰＫ戦により勝ちあがりを決定する。（勝ち上がりが無い場合は行わない）
ＰＫ戦は３人制とし、決しない場合はサドンデス方式とする。
２）飲水タイム
当日の天候により飲水タイムを設けてもよい。（ロスタイムには加えない）

８．表彰

ゴールデンカップトーナメントにおいて「優勝」、「準優勝」、「3位」チーム
個人賞は、各チームより1名「優秀選手賞」、
加えて、ゴールデンカップトーナメント優勝チームより1名「最優秀選手賞」を授与する。
（監督推薦）

９．参加チーム　　全１９チーム（敬称略・順不同）

松任中央サッカースポーツ少年団（白山市）
白山ＦＣボーイズ（白山市）
蕪城サッカースポーツ少年団（白山市）
神照フットボールクラブ（滋賀県）
4日蕪城SSS , 5日神照FCの参加となります。
美川FCジュニア（白山市）
太白台ＦＣスポーツ少年団（津幡町）
森本サッカースポーツ少年団（金沢市）
押水フットボールジュニオール（宝達志水町）
大野町フットボールクラブ（金沢市）
符津スポーツ少年団　サッカー部（小松市）
内灘町サッカースポーツ少年団（内灘町）
クレセールＦＣ（金沢市）
アルチ富山ＦＣ（富山市）
笠間サッカースポーツ少年団（白山市）
吉川フットボールクラブ（鯖江市）
松南サッカースポーツ少年団（白山市）
金石町サッカースポーツ少年団（金沢市）
旭丘フットボールクラブ（白山市）
旭丘フットボールクラブ U-10（白山市）

１０．費用

大会参加費　￥１０，０００円／チーム（大会初日試合前に本部に入金願います。）

１１．注意事項

１）ユニホームは、異色のものを２着準備のこと（ビブス・ゼッケン可）
２）選手は、「スネあて」を着用のこと。
また、取り替え式ポイントシューズの使用は禁ずる。
３）メンバーチェックは行いません。但し不正な登録は禁止する。
４）大会中に発生した負傷、疾病等の治療に関しては、各チームの責任において処置する。
５）試合には、指導者が常時同伴するものとする。
６）チームは審判員を２名以上帯同し、試合には審判服を着用する。
また、審判の判定には絶対クレームをつけないこと。
７）ベンチ入りできる指導者は３名までとします。
８）保護者等の試合観戦は、決められたエリアで観戦する。
（小さい子どもは絶対グラウンドに入れないこと。指示に該当する行為はしない）
９）車両は所定の駐車場に駐車してください。路上駐車は禁止です。
10）会場で出たゴミは各自お持ち帰りください。
但し、お弁当のゴミは本部へ14時までにお持ちください。
１１）会場に喫煙場を設けます。

旭丘ゴールデンカップ2016

■日時　平成28年5月4日（水）・5日（木）
■場所　松任総合運動公園　多目的グラウンド

【予選リーグ】

Aリーグ	吉川	押水	金石	旭丘		勝点	得点	失点	得失点差	順位
吉川										
押水										
金石										
旭丘										

Bリーグ	太白台	森本	松南	内灘		勝点	得点	失点	得失点差	順位
太白台										
森本										
松南										
内灘										

Cリーグ	符津	アルチ	松任中央	白山		勝点	得点	失点	得失点差	順位
符津										
アルチ										
松任中央										
白山										

Dリーグ	クレセール	蕪城	大野	美川	笠間	勝点	得点	失点	得失点差	順位
クレセール										
蕪城										
大野										
美川										
笠間										

旭丘ゴールデンカップ2016

試合スケジュール
【1日目】 予選リーグ

松任総合運動公園　多目的グラウンド　Aコート（15－3－15）

	時間				メインコート			主審	副審
1	8:30	～	9:03	①	ｸﾚｾｰﾙ	:	蕪城	本部	本部
2	9:05	～	9:38	②	金石	:	旭丘	ｸﾚｾｰﾙ	蕪城
3	9:40	～	10:13	③	松南	:	内灘	金石	旭丘
4	10:15	～	10:48	④	吉川	:	押水	松南	内灘
5	10:50	～	11:23	⑤	大野	:	ｸﾚｾｰﾙ	吉川	押水
6	11:25	～	11:58	⑥	太白台	:	森本	大野	ｸﾚｾｰﾙ
7	12:00	～	12:33	⑦	金石	:	吉川	太白台	森本
8	12:43	～	13:16	⑧	松南	:	太白台	金石	吉川
9	13:18	～	13:51	⑨	押水	:	旭丘	松南	太白台
10	13:53	～	14:26	⑩	森本	:	内灘	押水	旭丘
11	14:28	～	15:01	⑪	旭丘	:	吉川	森本	内灘
12	15:03	～	15:36	⑫	内灘	:	太白台	旭丘	吉川
13	15:38	～	16:11	⑬	押水	:	金石	内灘	太白台
14	16:13	～	16:46	⑭	森本	:	松南	押水	金石

松任総合運動公園　多目的グラウンド　Bコート（15－3－15）

	時間				メインコート			主審	副審
1	8:30	～	9:03	①	笠間	:	美川	本部	本部
2	9:05	～	9:38	②	白山	:	松任中央	笠間	美川
3	9:40	～	10:13	③	美川	:	大野	白山	松任中央
4	10:15	～	10:48	④	アルチ	:	符津	美川	大野
5	10:50	～	11:23	⑤	美川	:	蕪城	アルチ	符津
6	11:25	～	11:58	⑥	松任中央	:	符津	美川	蕪城
7	12:00	～	12:33	⑦	ｸﾚｾｰﾙ	:	笠間	松任中央	符津
8	12:43	～	13:16	⑧	白山	:	アルチ	ｸﾚｾｰﾙ	笠間
9	13:18	～	13:51	⑨	大野	:	蕪城	白山	アルチ
10	13:53	～	14:26	⑩	符津	:	白山	大野	蕪城
11	14:28	～	15:01	⑪	笠間	:	大野	符津	白山
12	15:03	～	15:36	⑫	美川	:	ｸﾚｾｰﾙ	笠間	大野
13	15:38	～	16:11	⑬	松任中央	:	アルチ	美川	ｸﾚｾｰﾙ
14	16:13	～	16:46	⑭	蕪城	:	笠間	松任中央	アルチ

備考　ユニフォームは、試合前に該当チームで打ち合わせてください（主審の決定が優先）

試合スケジュール
【2日目】 トーナメント

松任総合運動公園　多目的グラウンド（ゴールデントーナメント）
（15－3－15）　決勝戦のみ（20－5－20）

	時間				メインコート			主審	副審
1	8:30	～	9:03	あ	旭丘U-10	:	D4位	本部	本部
2	9:05	～	9:38	Ⅰ	A1位	:	C2位	旭丘U-10	D4位
3	9:40	～	10:13	Ⅲ	A2位	:	C1位	A1位	C2位
4	10:15	～	10:48	う	A3位	:	あ勝	A2位	C1位
5	10:50	～	11:23	お	A4位	:	D3位	A3位	あ勝
6	11:25	～	11:58	Ⅴ	Ⅰ勝	:	Ⅱ勝	A4位	D3位
7	12:10	～	12:43	Ⅵ	Ⅲ勝	:	Ⅳ勝	Ⅰ勝	Ⅱ勝
8	12:45	～	13:18	Ⅶ	Ⅰ負	:	Ⅱ負	Ⅲ勝	Ⅳ勝
9	13:20	～	13:53	Ⅷ	Ⅲ負	:	Ⅳ負	Ⅰ負	Ⅱ負
10	13:55	～	14:28	Ⅸ	Ⅴ負	:	Ⅵ負	Ⅲ負	Ⅳ負
11	14:30	～	15:03	す	こ勝	:	さ勝	Ⅴ負	Ⅵ負
12	15:05	～	15:50	Ⅹ	Ⅴ勝	:	Ⅵ勝	本部	本部
13	16:00	～		閉会式（全チーム）					

松任総合運動公園　多目的グラウンド（IKESPOトーナメント）
（15－3－15）

	時間				メインコート			主審	副審
1	8:30	～	9:03	い	D5位		B4位	本部	本部
2	9:05	～	9:38	Ⅱ	B1位		D2位	D5位	B4位
3	9:40	～	10:13	Ⅳ	B2位		D1位	B1位	D2位
4	10:15	～	10:48	え	C4位	:	B3位	B2位	D1位
5	10:50	～	11:23	か	い勝	:	C3位	C4位	B3位
6	11:25	～	11:58	き	あ負	:	い負	い勝	C3位
7	12:10	～	12:43	く	う負	:	か負	あ負	い負
8	12:45	～	13:18	け	え負	:	お負	う負	か負
9	13:20	～	13:53	こ	う勝	:	え勝	え負	お負
10	13:55	～	14:28	さ	お勝	:	か勝	う勝	え勝
11	14:30	～	15:03	し	こ負		さ負	お勝	か勝
12		～		閉会式（全チーム）					

備考　ユニフォームは、試合前に該当チームで打ち合わせてください（主審の決定が優先）

【ゴールデントーナメント】

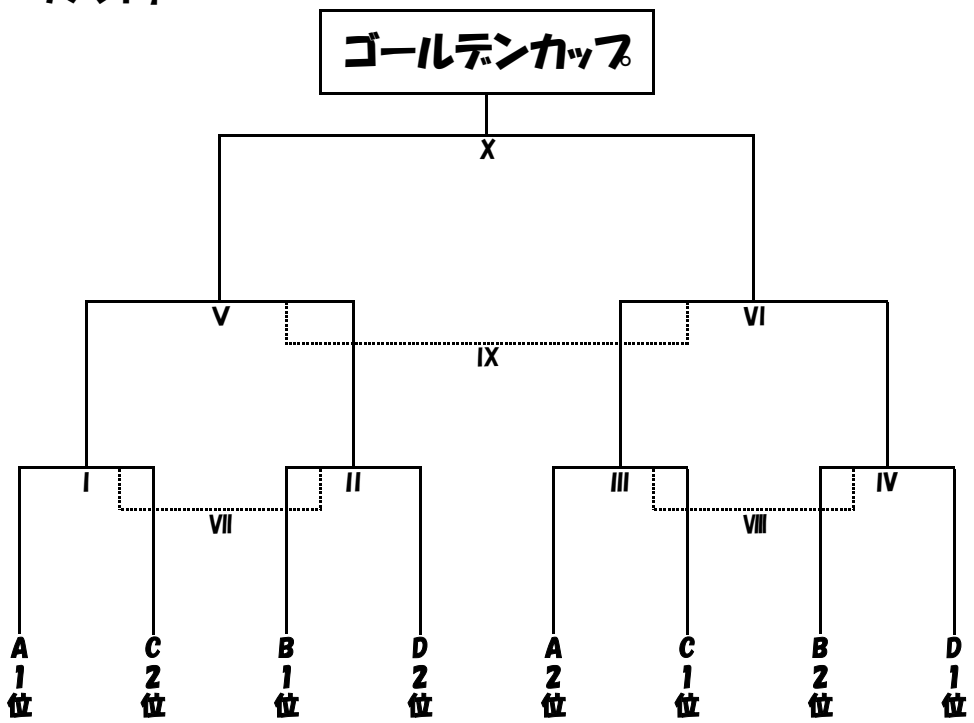

【IKESPOトーナメント】

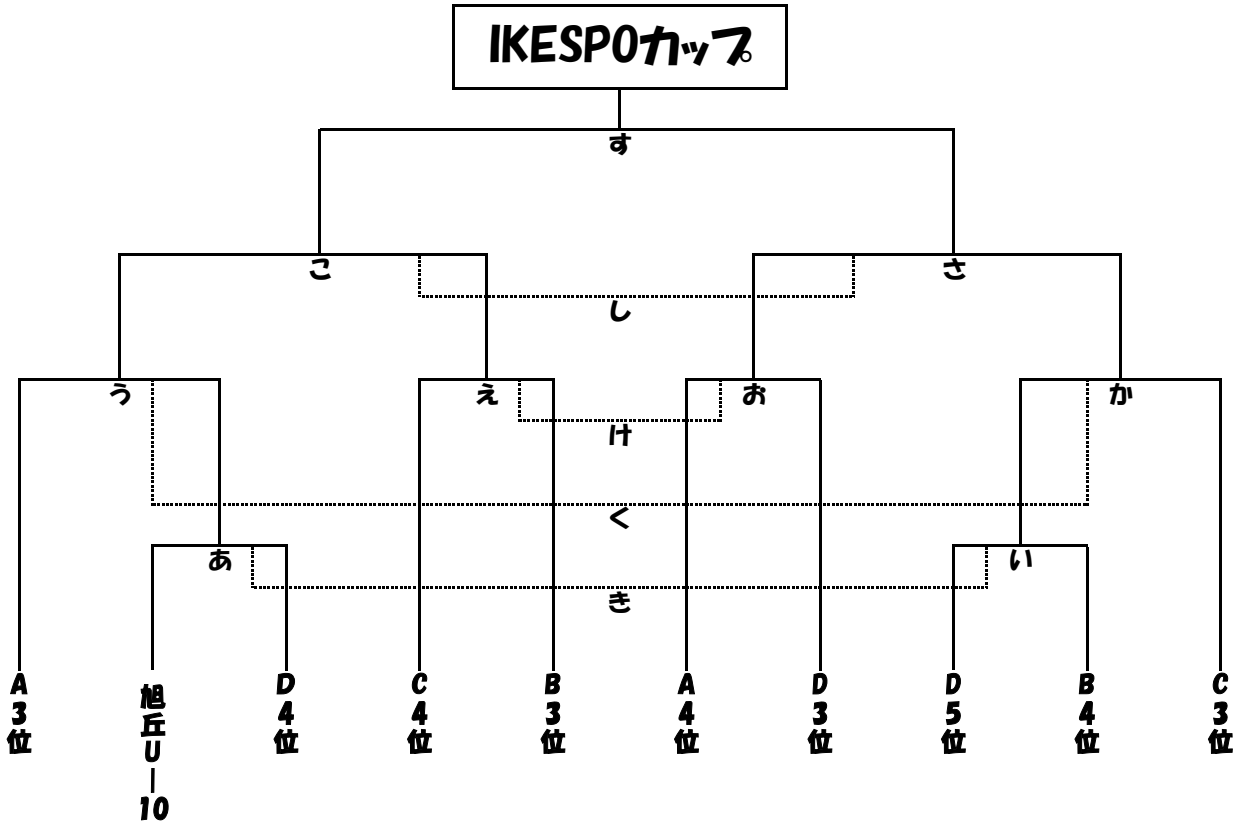

【会場案内図】 松任総合運動公園　多目的グラウンド

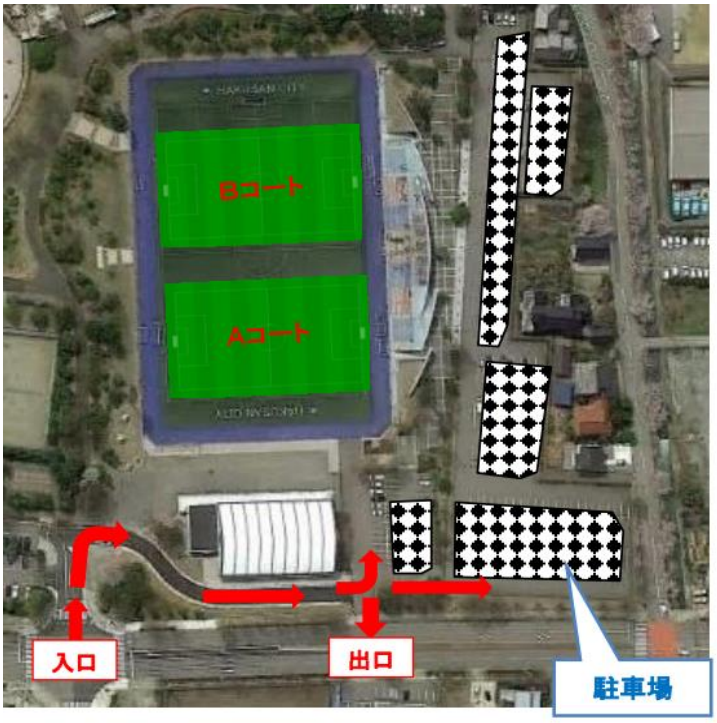

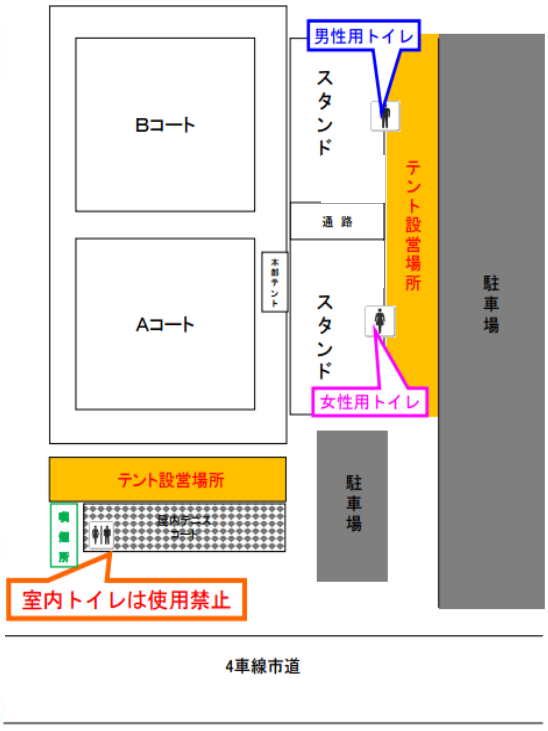

● の部分が駐車可能場所です。駐車場以外は駐車禁止です。